HILTRON security

- Sicurezza: Conforme a EN 60065
- Emergenza: EN 54-24, EN 60849
- Applicazione: Ambienti esterni (Tipo B)
- Grado di protezione: IP65

# EVACP20

Proiettore di suono 20W, 103dB, alluminio grigio, IP65, trasformatore 100V, potenza 20/10/5W, EN 54-24
0068-CPR-033/2013 r.1

## Funzioni

I proiettori antivandalo, caratterizzati da corpo in lega d'allu-minio e griglia frontale in acciaio, sono dotati di cavo resistente al fuoco UNI 9795 2010 (lunghezza 80cm); il sistema di fissaggio rende agevo-le il montaggio e consente un ottimale orientamento del diffusore. Questi diffusori sono stati appositamente sviluppati per essere impiegati in siste-mi d'emergenza e d'evacuazione (VES): sono infatti dotati di morsettiera ceramica e di fusibile termico, che garantiscono la salvaguardia della linea di collegamento altoparlanti nel caso in cui un possibile incendio metta fuori uso uno o più diffusori ad essa collegati.
Il proiettore è dotato di un altoparlante con trasformatore per tensioni costanti (50, 70, 100 V) e di una staffa orientabile per il fissag-gio a parete.

## Caratteristiche Tecniche

| | |
|---|---|
| Potenza nominale | 20 W (100 V) |
| Impedenza nominale (linea 100V) | 500 W (20W) |
| | 1000 W (10W) |
| | 2000 W (5W) |
| Sensibilità | 92 dB (1W/1m) |
| Massima pressione sonora SPL* | 105 dB (20W/1m) |
| Risposta in frequenza | 150 ÷ 15.000 Hz (peak -10 dB) |
| Angolo di dispersione orizzontale | 280° (500 Hz) |
| | 190° (1 kHz) |
| | 100° (2 kHz) |
| | 70° (4 kHz) |
| Angolo di dispersione verticale | 360° (500 Hz) |
| | 180° (1 kHz) |
| | 130° (2 kHz) |
| | 60° (4 kHz) |
| Temperatura d'esercizio / stoccaggio | -25°C ÷ +55°C / -40°C ÷ 70°C |
| Umidità relativa | < 95% |
| Dimensioni | 180 x 145 x 178 mm |
| Peso | 2,4 Kg |

## Dati Tecnici

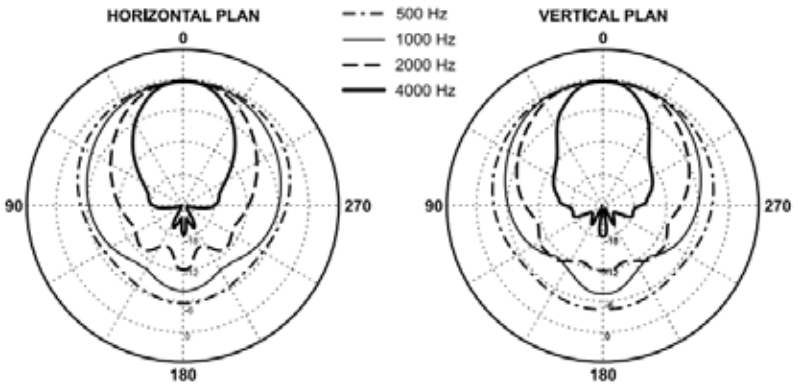


*Misure effettuate in campo libero simulato.*

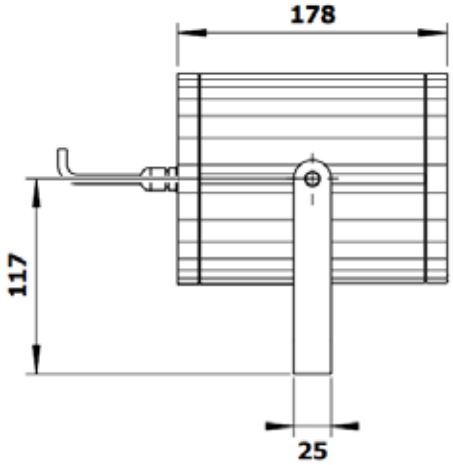


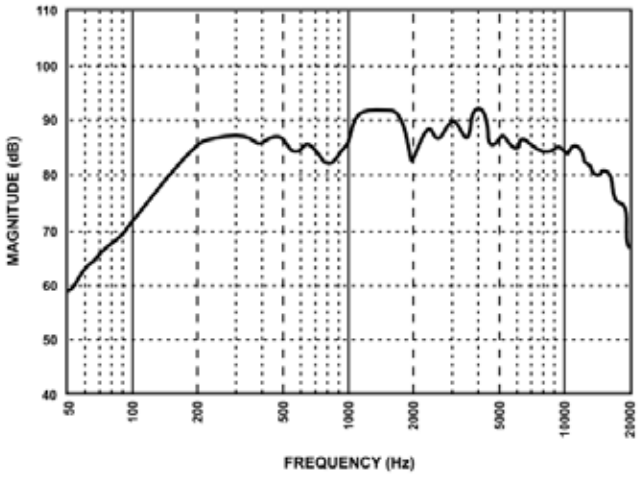


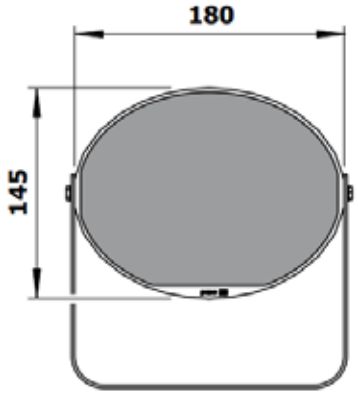


**Hiltron Land S.r.l.**
Strada Provinciale di Caserta, 218 80144 - Napoli - Italy
Tel: (+39) 081.185.39.000 Fax: (+39) 081.185.39.016
**www.hiltronsecurity.net**